2018/4/1現在

施設・事業所名	つるみ更生指導所	施設・事業の内容	生活介護
法　人　名	(社福)　椿福祉会	利　用　定　員	20名
郵 便 番 号	538-0033	ホームページアドレス	http://tsubaki-fukushikai.com/
所　在　地	大阪市鶴見区中茶屋１-8-13	Eメールアドレス	tsurumikousei@sirius.ocn.ne.jp
TEL/FAX	☎ 06-6912-4110 FAX 06-6912-8582	設 置 年 月 日	平成5年6月1日

1. 運営方針

※利用者の基本的人権を守り、利用者の意思を及び人格を尊重して実践を行い、自立を支援します。
※利用者が主人公として日々の活動に参加できるように支援します。
※個人の主体性を尊重し、社会で生きていく力を獲得し、自立できるように支援します。
※個々人のニーズに応じた個別支援計画書を立てて支援します。

2. 施設の特徴

それぞれの年齢に応じて、支援内容や提供するプログラムは異なりますが、楽しく日中活動を送れる場所を提供していきます。

3. 利用者の状況　（2018/4/1現在）

① 性・年齢別　（人）

年齢	17～19歳	20～24歳	25～29歳	30～34歳	35～39歳	40～44歳	45～49歳	50～54歳	55～59歳	60歳～	計
男		5	2	1		4				1	13
女		4	1			2		1		1	9
計		9	3	1		6		1		2	22

② 主たる対象者

身体障害	知的障害	精神障害	発達障害	難病患者等
	○			

③ 平均年齢

男	33歳
女	34.1歳

⑥重複障害の状況

２障害重複	2人
３障害重複	人

④ 障害支援区分別　（人）

	非該当	区分１	区分２	区分３	区分４	区分５	区分６	区分認定無	計
障害支援区分				1	4	7	10		22

⑤ 各障害手帳等級別　（人）

主たる障害		１級	２級	３級	４級	５級	６級	A	B1	B2	計
身体障害	視覚障害										
	聴覚・言語障害										
	肢体不自由			2							2
	内部障害										
	その他の障害										
知的障害								20	2		22
精神障害											
計				2				20	2		24

⑦ 退所先と退所時の状況（直近4年間）　（人）

	入所施設	ｸﾞﾙｰﾌﾟﾎｰﾑ・ｻｰﾋﾞｽ付高齢者住宅			家族同居（一人暮らし）			入院	死亡	その他	計
		企業就労	通所事業所	その他	企業就労	通所事業所	その他				
H26	1										1
H27						3					3
H28	1		1				1				3
H29	1		2								3

⑧ 利用者の入所前の状況（直近4年間）　（人）

	一般校	支援学校	在宅	他施設	企業	その他	計
H26		1					1
H27		1					1
H28		3					3
H29							

⑨ 利用者の地域別人数（大阪市　各区別）　（人）

地域別	大阪市北部								大阪市中部								大阪市南部							
	西淀川	淀川	東淀川	此花	福島	北	都島	旭	港	西	中央	浪速	城東	東成	鶴見	天王寺	大正	住之江	西成	阿倍野	生野	住吉	東住吉	平野
人数							1	1					6	2	12									

⑩ 利用者の地域別人数（大阪市及び隣接市　その他市町村）

（人）

地域別	大阪市	豊中市	吹田市	摂津市	守口市	門真市	大東市	東大阪市	八尾市	藤井寺市	松原市	堺市											総計
人数	22																						22

4. 日課

時間	8	9	10	11		12		13	14		15		16	17	備考
内容		送　迎	朝の会	散歩	休憩	作業	昼休食憩	作業	休憩	作業	清掃	終わりの会	送　迎		

5. 週間スケジュール

曜日	月	火	水	木	金	土	日
活動内容	作業 散歩	作業 散歩	作業 クラブ活動	作業 散歩	作業 散歩	ﾚｸﾘｴｰｼｮﾝ 活動	休

6. 年間行事

4月	5月	6月	7月	8月	9月	10月	11月	12月	1月	2月	3月
新入所者歓迎会 誕生日会	春の遠足 誕生日会	健康診断 合同運動会 誕生日会	七夕祭り 誕生日会	夏祭り 誕生日会	誕生日会	日帰り旅行 誕生日会	法人文化祭 誕生日会	つるみ村クリスマス会 誕生日会	誕生日会	誕生日会	誕生日会

7. 活動内容

作業方法	受注作業が中心	作業内容	軽作業（ステップル、ネジ） 遊歩道、清掃			作品・製品の販売	販売していない
レクリェーション活動の内容	交流ホールで運動、ダンス、DVD鑑賞。学習、おやつ作り。月２～３回			クラブ活動の有無	あり	クラブ活動頻度と内容	各週１回 音楽、喫茶、製作、散歩
その他活動	利用者検診(6月）、避難訓練（年2回）					家族会	組織していない

8. 支援等の体制

生活支援の内容	日常生活に必要な動作の支援（手洗い、衣類の着脱、歯みがきなど） 当番活動（掃除、配膳など）						
就労支援の内容							
給食の提供	昼のみ提供	作業工賃	不定期に支払い	送迎	送迎を実施している	前年度平均工賃	¥1,110　／月
医療体制	非常勤看護師を配置		医療的対応	近隣の協力医療機関で対応		入浴サービス	提供していない
補足（医療・送迎・入浴について）	送迎は３つのルートに分かれています。１つは施設の近隣を回るコース、残りの２コースで都島方面、東成方面に向かいながら送迎しています。						

9. 地域との連携・交流の状況

地域との連携	区民祭りへの参加 地域盆踊りへの職員の派遣、協力 防災訓練への参加		
ボランティアの状況	時々参加してもらっている	地域自立支援協議会	鶴見区事業所部会に所属し、日々交流、連携している

10. 施設の設備状況

建物構造	軽量鉄骨３階建て		
敷地面積	168　㎡	階層	３ 階建
建物延べ面積	297　㎡		
作業室	２　室	休養室	１　室
エレベーター	なし	階段手摺	あり
車椅子用トイレ	あり	公衆電話	なし
運動場	なし	入浴設備	シャワーのみ
併設施設	なし		

11.アクセス

JR	線	徳庵	駅	徒歩	020	分
地下鉄	線	横堤	駅	徒歩	020	分
	線		駅	徒歩		分

地下鉄横堤駅5番出口を出て東に1000M。茨田浜交差点を右（南）に200M歩き、2つ目の信号を右折してすぐのところです。
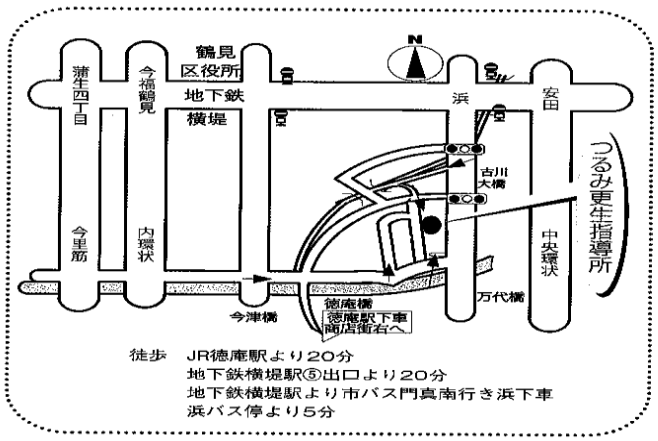
最寄り駅からの略図